リフタ 埋込 S45C タイプ

LIFTER

CAD FILE

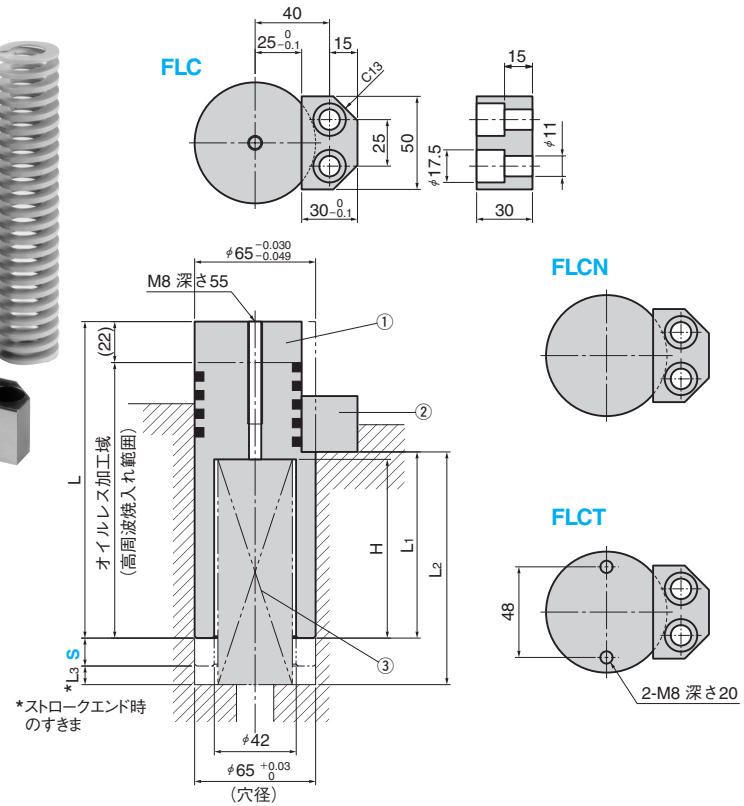

■構成部品表

No.	名 称	数	材質、備考
①	スライドピン	1	S45C オイルレス加工 HRC50～
②	ストッパ	1	SK3 HRC55 ～ 60
③	コイルスプリング	1	TFまたはTL40(TOHATSU)

ストローク S	H	L	L1	TFの場合 L2	TFの場合 L3	TLの場合 L2	TLの場合 L3
40	96	170	75	125	10	125	10
60			55			140	25

ストローク S	③ コイルスプリング タイプTF40 自由長	取付時 長さ	取付時 荷重(N)	最終時 長さ	最終時 荷重(N)	③ コイルスプリング タイプTL40 自由長	取付時 長さ	取付時 荷重(N)	最終時 長さ	最終時 荷重(N)
40	175	146	415	106	988	175	146	876	106	2084
60	200	166	426		1178	200	181	502	121	2088

Catalog No.	ストローク S	③ タイプ
FLC FLCN FLCT	40	TF TL
	60	

Order

Catalog No.	S	ー	タイプ
FLCN	60	ー	TL

■スライドピン(①)

Catalog No.	ストローク S
FLCP (FLC用) FLCNP (FLCN用) FLCTP (FLCT用)	40
	60

Order

Catalog No.	S
FLCP	60

■ストッパ(②)

Catalog No.
FLS

Order

Catalog No.
FLS

Example

・FLC の場合　・FLCT の場合

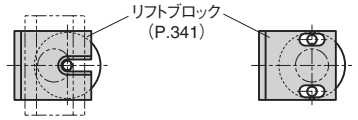

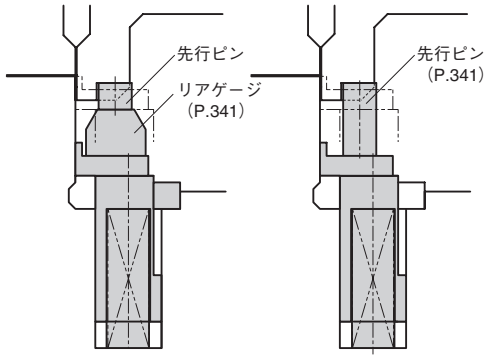

FLCN タイプはお客様の仕様に応じて加工の上ご利用下さい。

パネル搬送関連部品

Copyright © Sankyo Oilless Industry, Inc. All Rights Reserved.

Copyright © Sankyo Oilless Industry, Inc. All Rights Reserved.